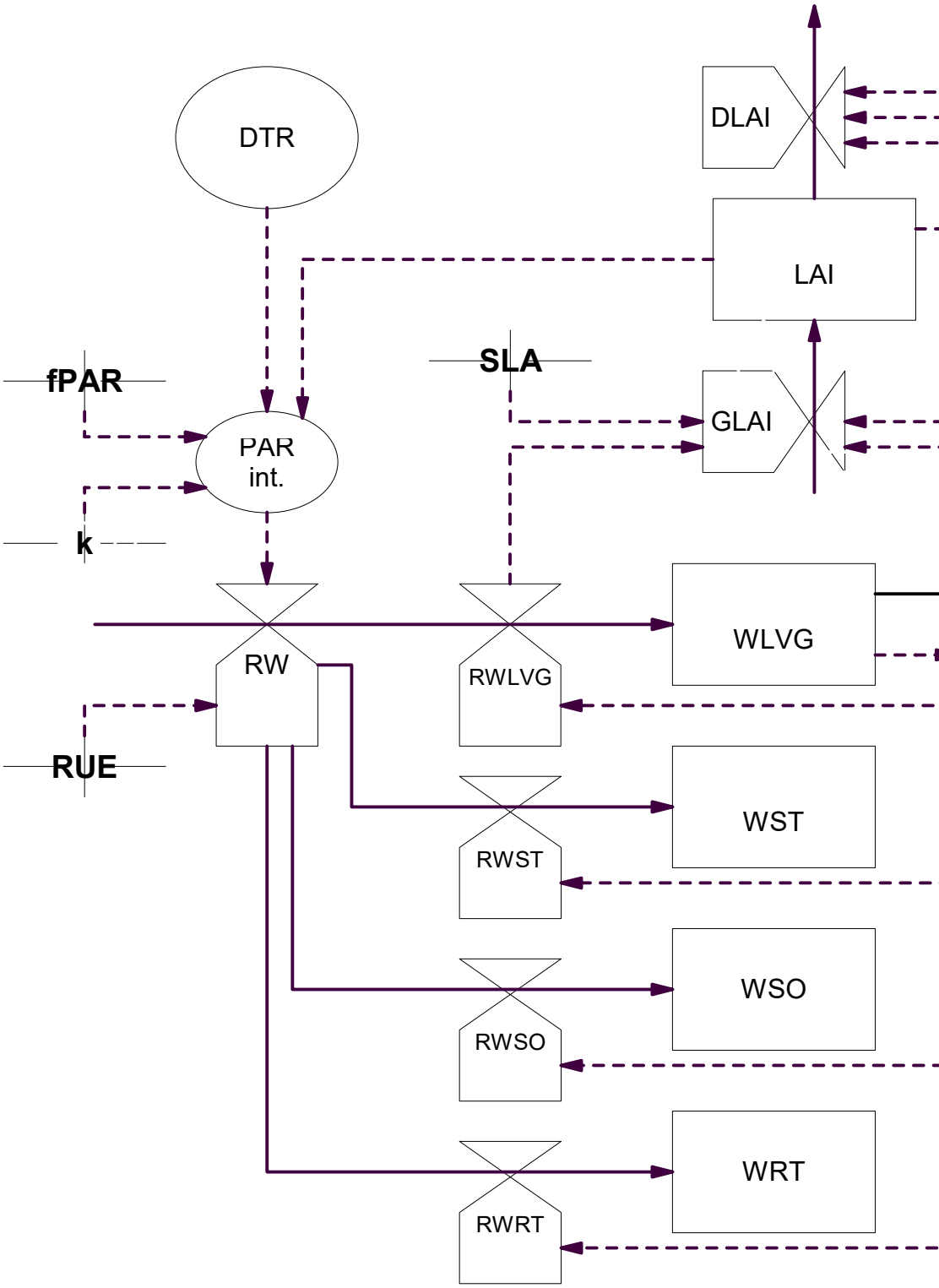
DTR
DLAI
LAI
SLA
fPAR
GLAI
PAR
int.
k
WLVG
RW
RWLVG
RUE
WST
RWST
WSO
RWSO
WRT
RWRT

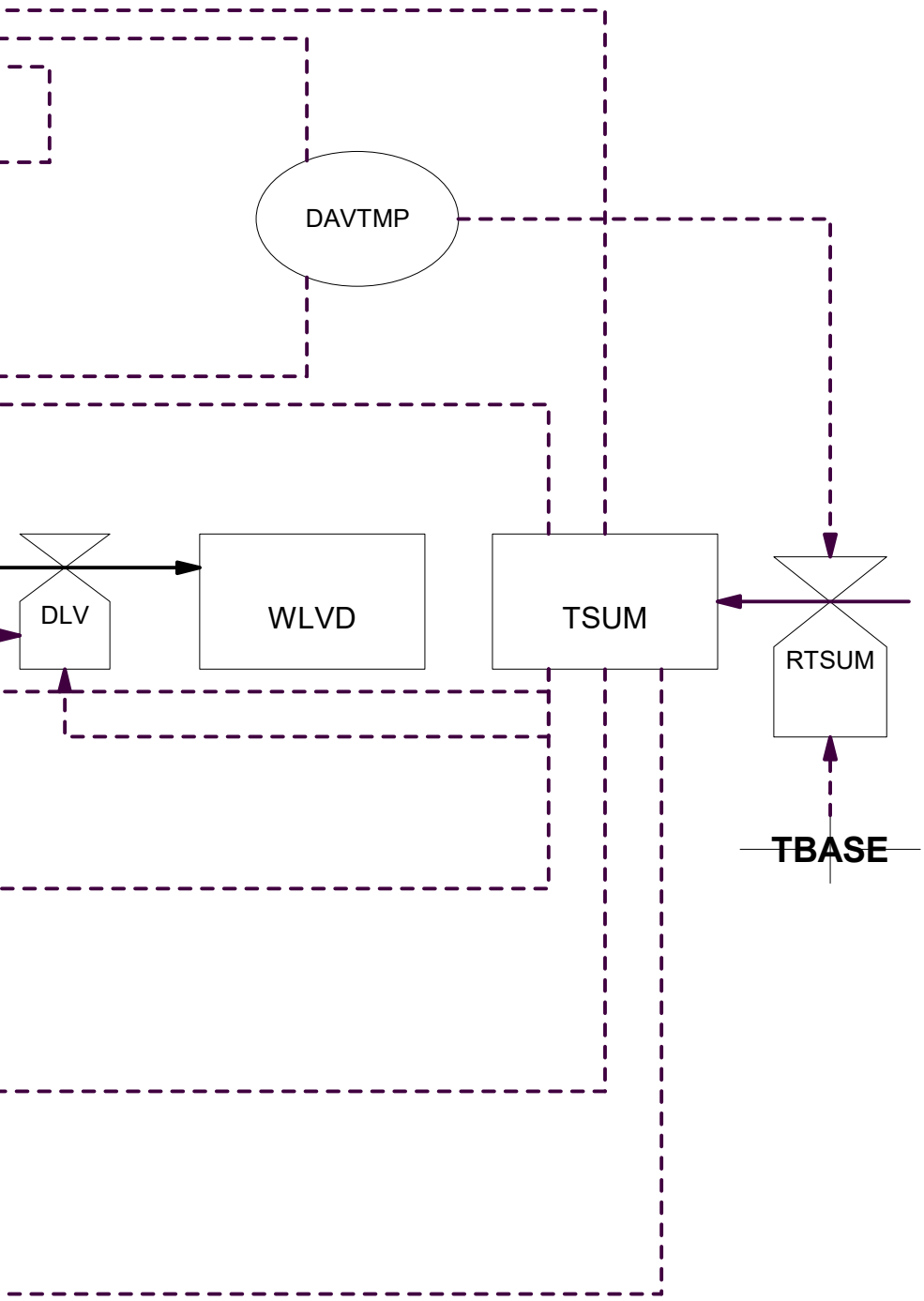
DAVTMP
DLV
WLVD
TSUM
RTSUM
TBASE